Memoflip®

Juego de módulos giratorios
Rotating tile game

cartonlab

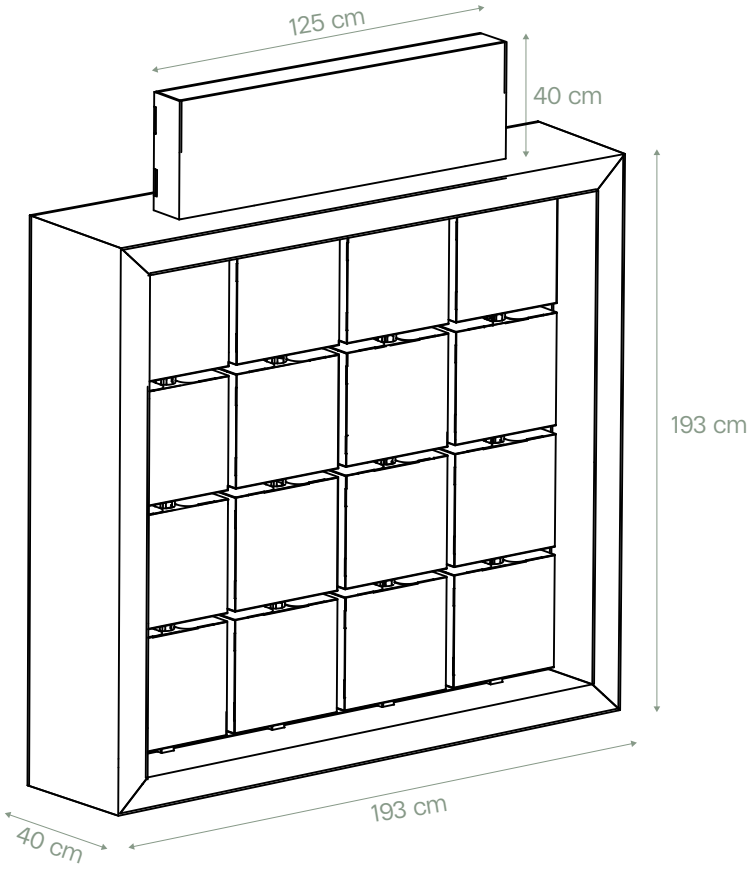

Este producto contiene 58 piezas
This product contains 58 pieces

Manual de montaje
Assembly guide

A X2

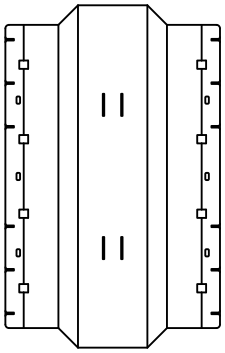

B X2

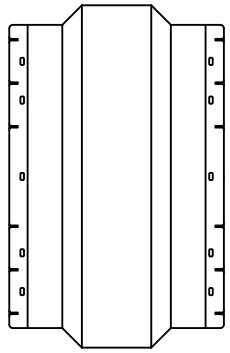

C X4

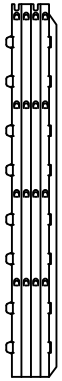

D X1

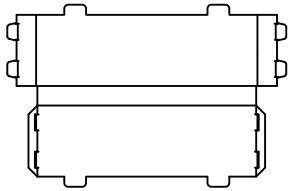

E X16

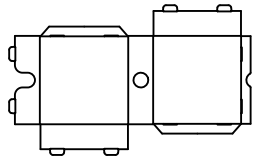

H X8

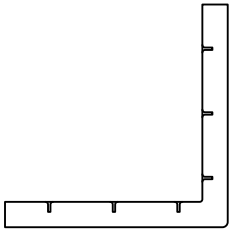

F X24

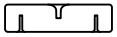

G X1

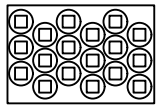

Tiempo de montaje: 30 minutos
Assembly time: 30 minutes

No necesita pegamento.
No glue required

Manipular con precaución, el cartón puede tener filos de papel c
Handle with care—the cardboard may have sharp paper edges. Gloves are recommended.

Mantener alejado de la humedad y de fuentes incandescentes.
Keep away from moisture and heat sources.

Fabricado con material certificado FSC. Producto 100% reciclable
Made with FSC-certified material. 100% recyclable product.

Memoflip®

Juego de módulos giratorios
Rotating tile game

cartonlab

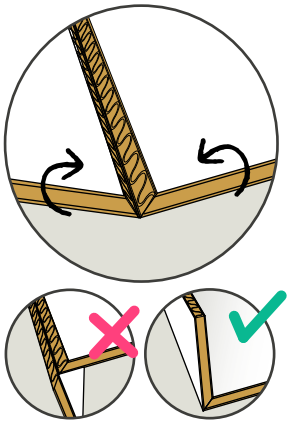

1

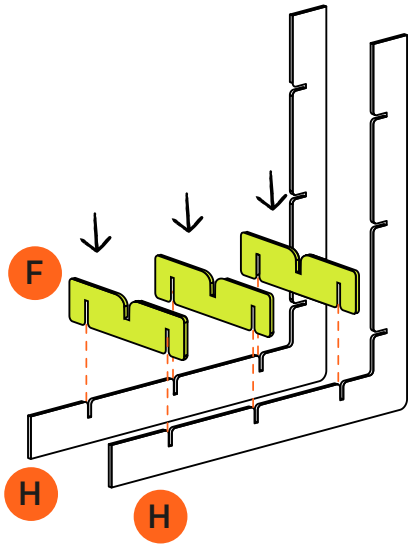

2

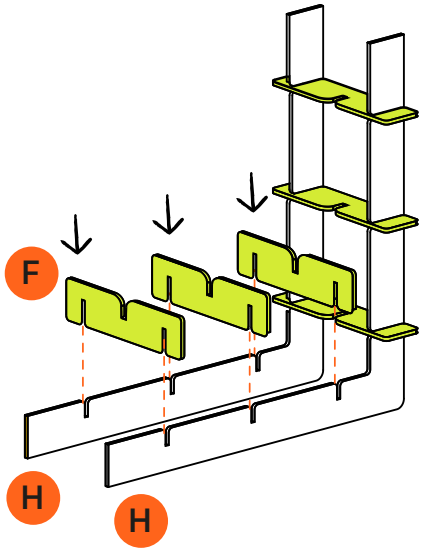

3

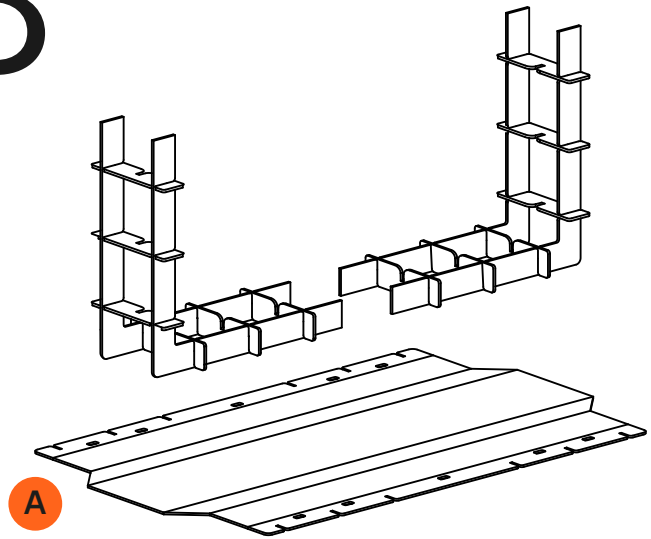

4

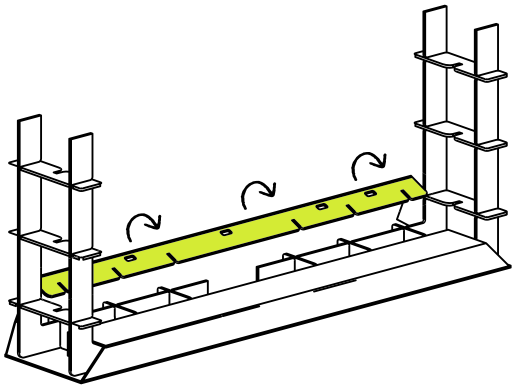



cartonlab.com
Diseñado y Fabricado en España

Memoflip®
Juego de módulos giratorios
Rotating tile game

cartonlab

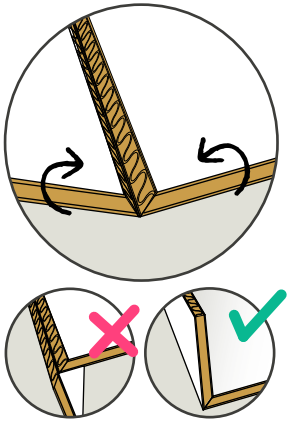

5

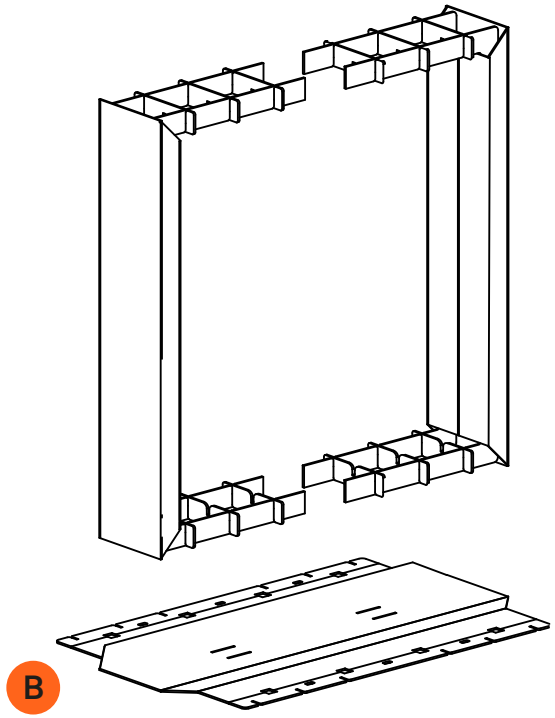

6

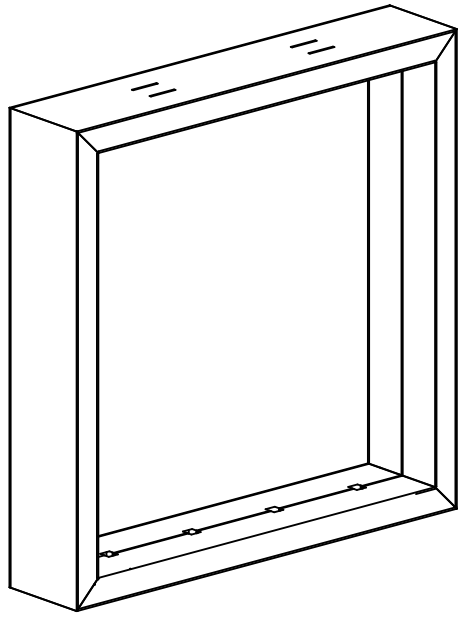

7

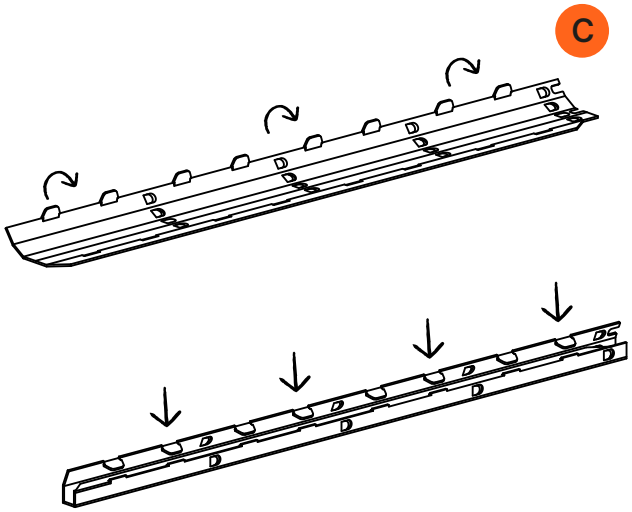

8

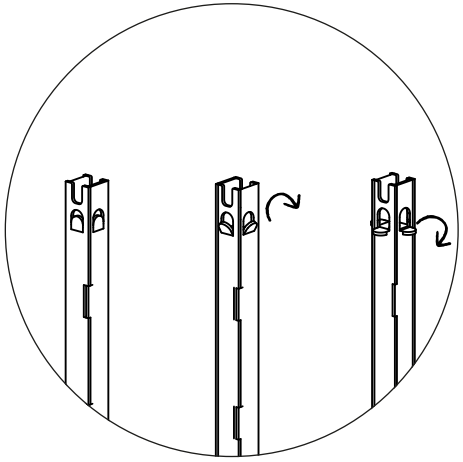



cartonlab.com
Diseñado y Fabricado en España

9

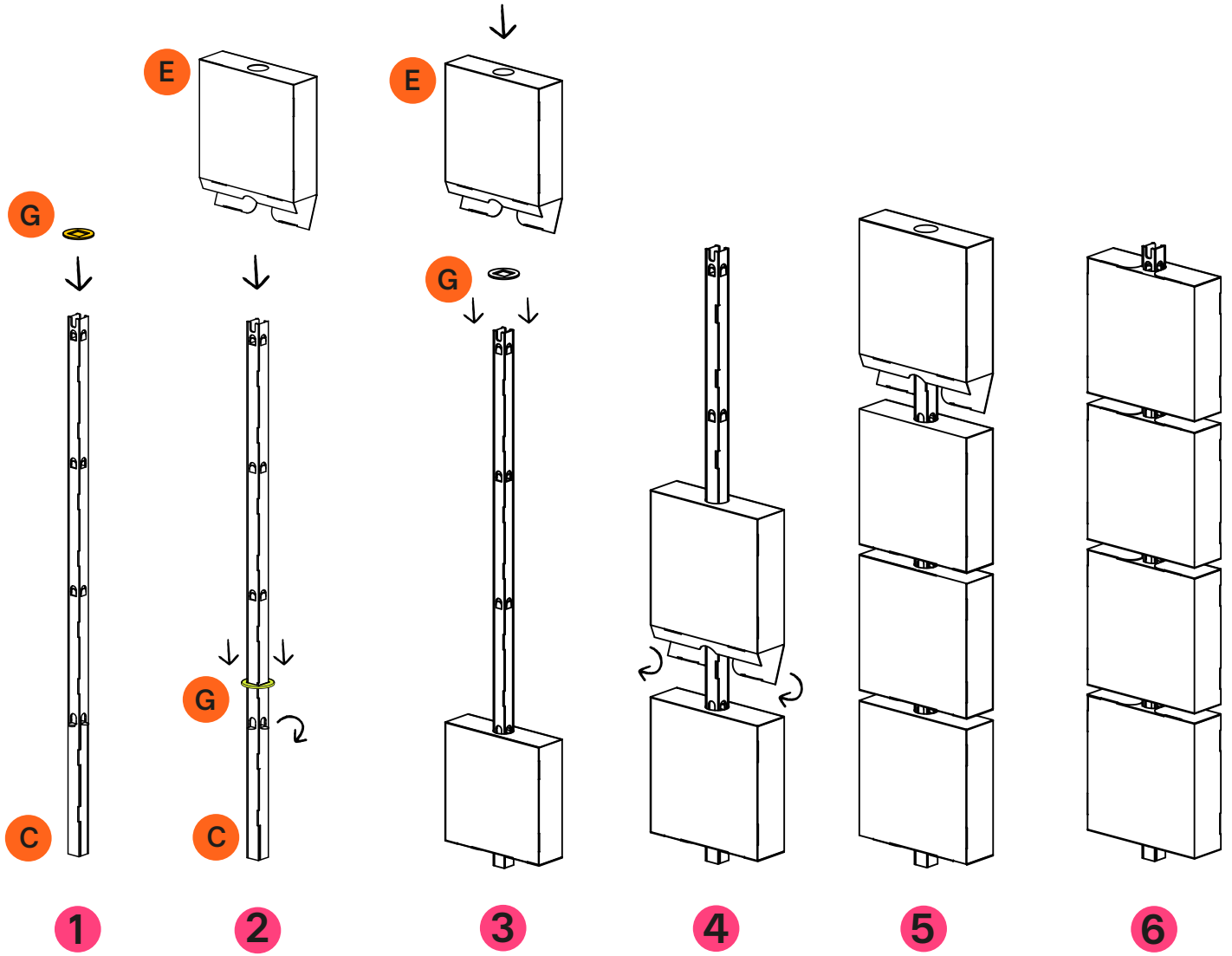



10

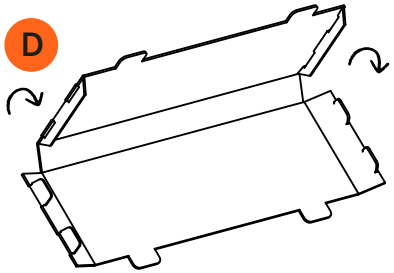

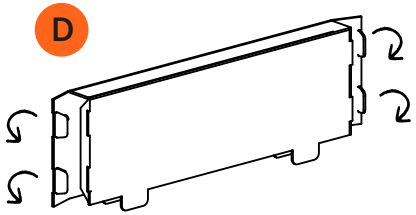

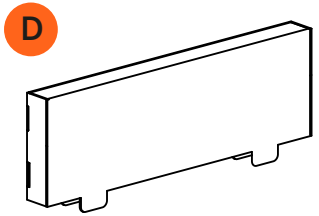

11

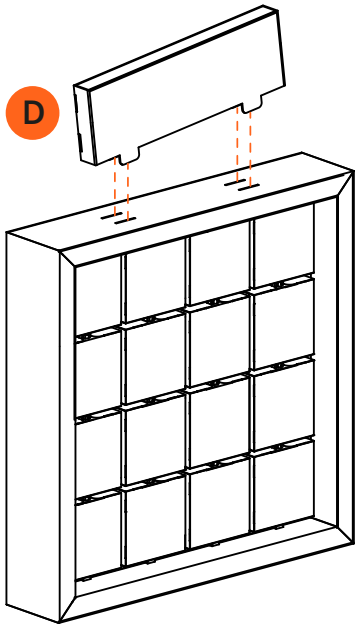

12

